Przekrój normalny J-J

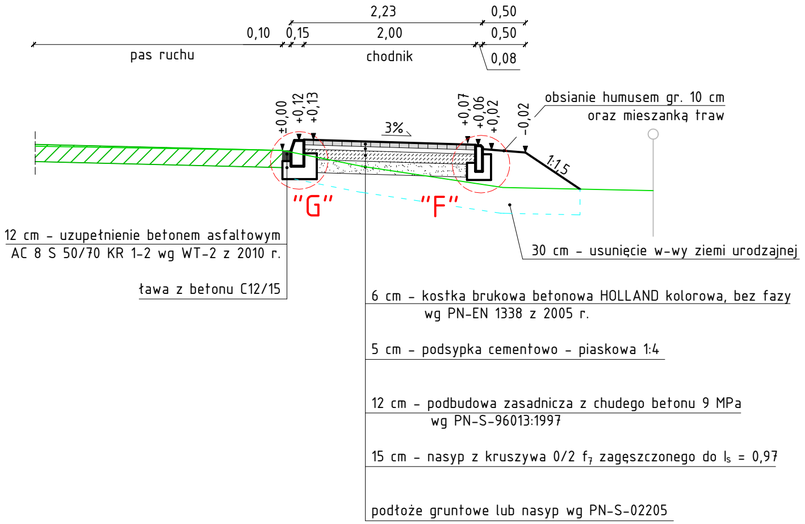

Przekrój normalny K-K

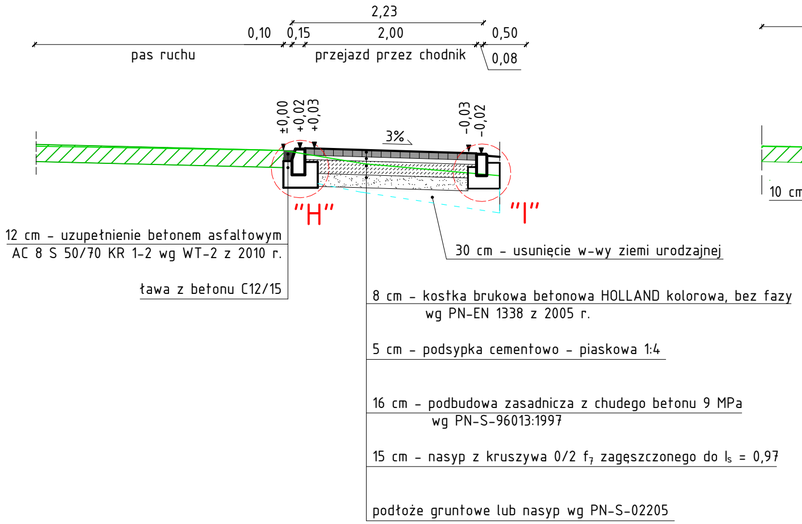

Przekrój normalny L-L

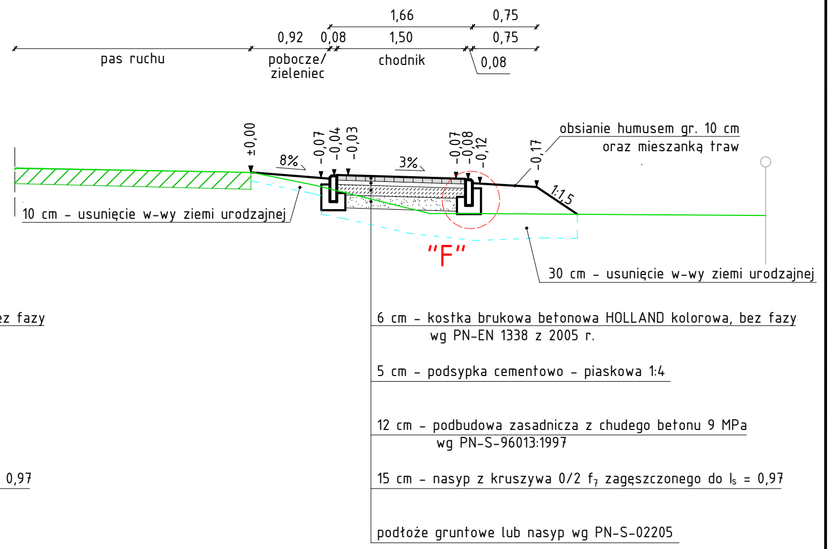

Szczegół "F" - skala 1:10

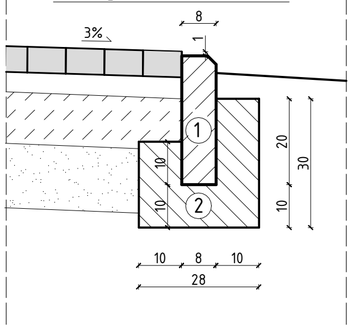

1. Obrzeże betonowe 8x30 cm jednostronnie fazowane
2. Ława z oporem z betonu C12/15 F = 0,058 m^3/mb

Szczegół "G" - skala 1:10

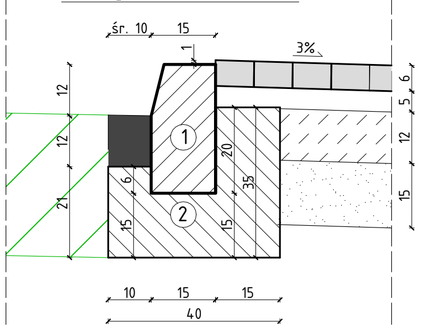

1. Krawężnik betonowy uliczny 15x30 cm
2. Ława z oporem z betonu C12/15 F = 0,096 m^3/mb

Szczegół "H" - skala 1:10

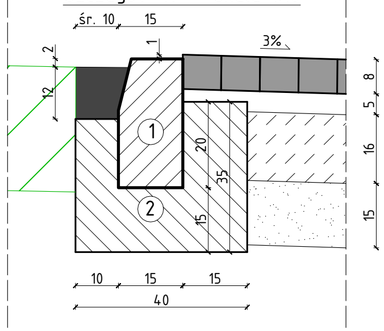

1. Krawężnik betonowy uliczny 15x30 cm
2. Ława z oporem z betonu C12/15 F = 0,106 m^3/mb

Szczegół "I" - skala 1:10

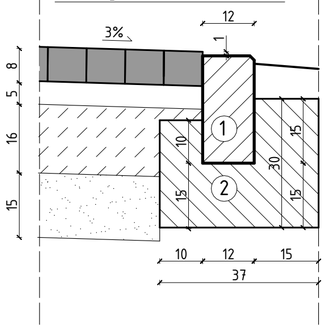

1. Opornik betonowy 12x25 cm jednostronnie fazowany
2. Ława z oporem z betonu C12/15 F = 0,088 m^3/mb

ZESPÓŁ PROJEKTOWY		
FUNKCJA	IMIĘ I NAZWISKO	PODPIS
Projektant specjalność: drogowa	mgr inż. Jerzy Góralski LUB/0042/POOD/05	
Asystent Projektanta specjalność: drogowa	mgr inż. Karolina Góralska	
Sprawdzający specjalność: drogowa	inż. Karol Barcal LUB/0209/POOD/05	

NAZWA ZAMIERZENIA BUDOWLANEGO

BUDOWA CHODNIKA PRZY DRODZE POWIATOWEJ NR 2962L W LIPINACH GÓRNYCH - LEWKACH

TYTUŁ RYSUNKU

PRZEKROJE NORMALNE - ARK. 4

DATA	SKALA	NR RYS.
20.12.2022	1:50	PAB-1.4